+7 (495) 933-24-33

ПРИВОД SHAFT-20 ДЛЯ ПРОМЫШЛЕННЫХ СЕКЦИОННЫХ ВОРОТ

Электромеханический привод вального типа Shaft-20 предназначен для автоматизации бытовых и промышленных секционных ворот.

Внешний вид привода

ВИДЕО

Вебинар 4. Потолочные и вальные приводы

О

ЗОНА ПРИМЕНЕНИЯ

Печать раздела

Секционные гаражные ворота с высоким, вертикальным и наклонными типами подъема

Секционные промышленные ворота с высоким, вертикальным и наклонными типами подъема

ПРЕИМУЩЕСТВА

Печать раздела

1

ПОВЫШЕННАЯ ИНТЕНСИВНОСТЬ ПРИВОДА SHAFT-20
ЗА СЧЕТ ВЫСОКОГО УРОВНЯ ТЕПЛООТДАЧИ (НАЛИЧИЕ РЕБЕР ОХЛАЖДЕНИЯ КОРПУСА И КУЛЕРА ОХЛАЖДЕНИЯ МОТОРА)

2

ПРОСТОТА МОНТАЖА:
УСТАНОВКА ПРИВОДА SHAFT-20 ПРОИЗВОДИТСЯ НЕПОСРЕДСТВЕННО НА ВАЛ

3

В ПЛАТУ ВСТРОЕН ПРИЕМНИК
С НЕСУЩЕЙ ЧАСТОТОЙ 433 МГЦ, В КОТОРЫЙ МОЖНО ПРОПИСАТЬ ДО 60 ПУЛЬТОВ ДИСТАНЦИОННОГО УПРАВЛЕНИЯ ПРИВОДОМ

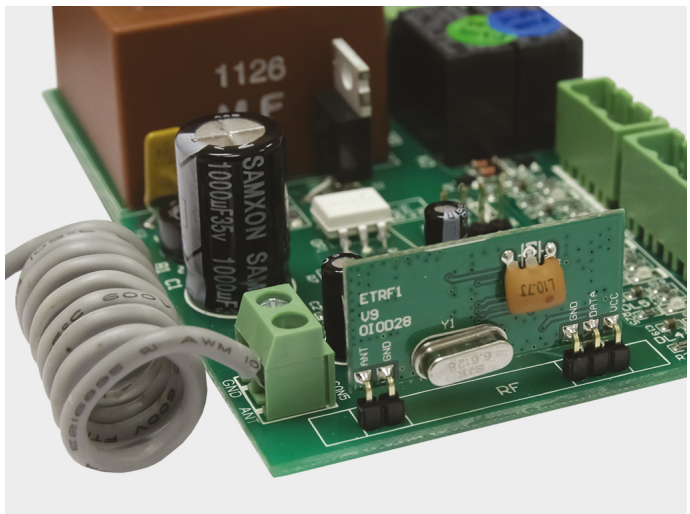

4

СВЕТОВЫЕ ИНДИКАТОРЫ ПОМОГАЮТ КОНТРОЛИРОВАТЬ ВСЕ ЭТАПЫ РАБОТЫ ПРИВОДА
И ПОЛУЧАТЬ ИНФОРМАЦИЮ О ВЫБРАННОЙ ЛОГИКЕ РАБОТЫ

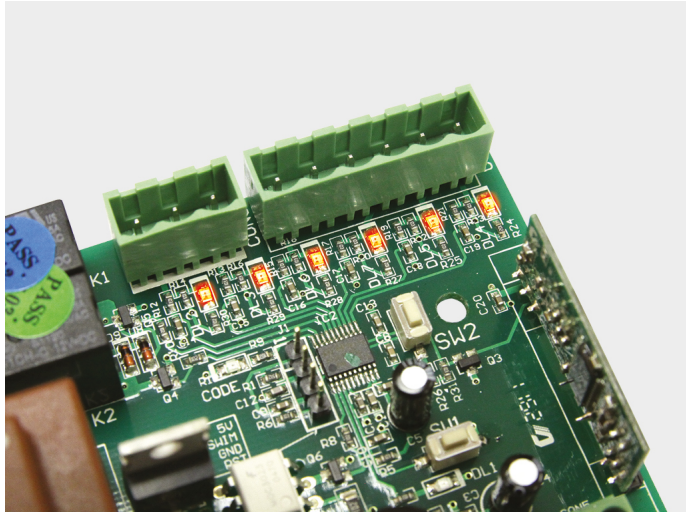

5

УДОБСТВО ПОДКЛЮЧЕНИЯ ПЛАТЫ УПРАВЛЕНИЯ:
ЛЕГКОСЪЕМНЫЕ КЛЕММЫ ЗНАЧИТЕЛЬНО УПРОЩАЮТ ЭТОТ ПРОЦЕСС

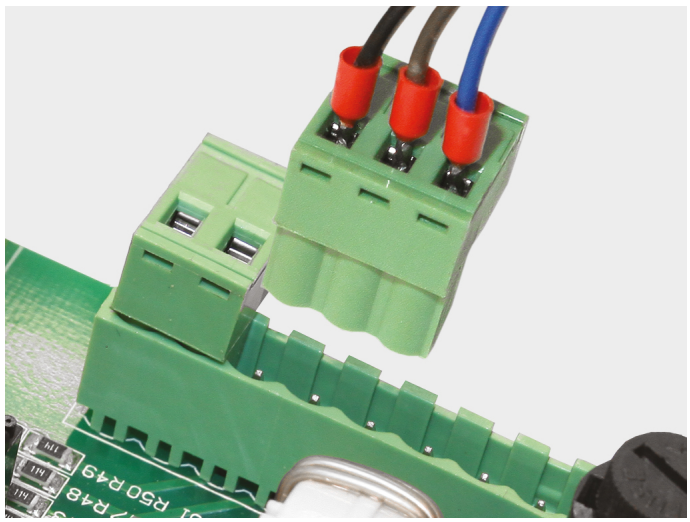

КОНСТРУКЦИЯ

Печать раздела

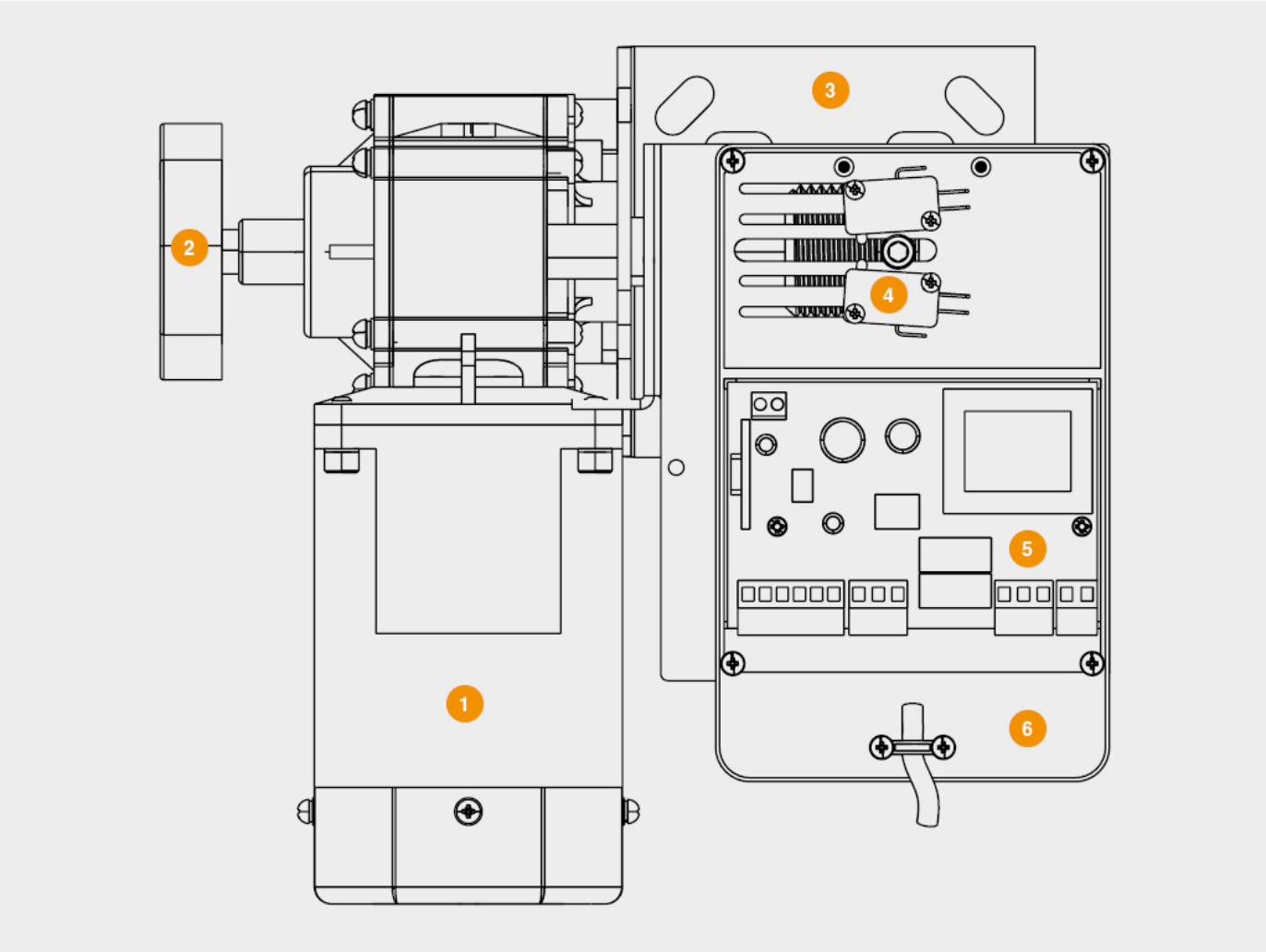

1. Мотор-редуктор
2. Рукоятка расцепителя
3. Кронштейн крепления
4. Концевые выключатели
5. Блок управления
6. Корпус блока управления

СПОСОБЫ МОНТАЖА

Печать раздела

Монтаж производится на вал ворот с помощью кронштейна, шпонки и стопорного кольца. Кронштейн крепления присверливается к притолоке с помощью саморезов

БАЗОВАЯ КОМПЛЕКТАЦИЯ

Печать раздела

Электропривод, комплект крепежа, стопорные кольца.

ДОПОЛНИТЕЛЬНАЯ КОМПЛЕКТАЦИЯ

Печать раздела

Фотоэлементы безопасности Photocell-N, состоящие из инфракрасного передатчика и приемника.

Wi-Fi-модуль для беспроводного управления (выработки сигнала управления, NO) электроприводами.

Пульт Transmitter-2PRO-Black для дистанционного управления двумя автоматическими устройствами.

GSM-модуль для приема сигнала с мобильного телефона и передачи управляющей команды для запуска электропривода.

Пульт Transmitter-4PRO-Black для дистанционного управления 4 автоматическими устройствами.

Пульт Transmitter-4 для дистанционного управления 4 автоматическими устройствами.

Пульт Transmitter-Premium в металлическом корпусе для дистанционного управления 4 автоматическими устройствами.

Пульт в прикуриватель Car-Transmitter для дистанционного управления двумя автоматическими устройствами.

Беспроводная кнопка Command-433 для дистанционного управления двумя автоматическими устройствами.

Клавишный выключатель с возвратным механизмом SWITCH для подачи управляющей команды на блок управления приводом.

Кодовая клавиатураKEYPAD для дистанционного управления электроприводом ворот, оснащенным встроенным или внешним приемником DoorHan.

Ключ-кнопка KEYSWITCH-N для подачи управляющей команды на блок управления автоматической системы с помощью поворота ключа.

Антивандальная кодовая клавиатура KEYCODE для управления автоматическим устройством. Может быть использована как внешняя клавишная панель или устройство считывания прокси-карт.

Внешний радиоприемник DHRE-1 для управления автоматикой других производителей с помощью пульта DoorHan.

Сигнальная светодиодная лампа с антенной Lamp-PRO для оповещения движения ворот.

Беспроводные фотоэлементы безопасности с поворотной платой для несимметричных проемов Photocell-PRO, состоящие из инфракрасного передатчика и приемника.

Сирена Sirena для звукового оповещения движения ворот.

Кромка безопасности DH-Sensor-KIT для обеспечения безопасности использования секционных автоматических ворот.

ТЕХНИЧЕСКИЕ ХАРАКТЕРИСТИКИ

Печать раздела

ПАРАМЕТР	ЗНАЧЕНИЕ	ПРИМЕЧАНИЕ
Максимальный вес полотна ворот, кг	160	
Напряжение питания, В	220–240	
Крутящий момент, Нм	20	
Мощность, Вт	300	
Диапазон рабочих температур, °C	-20...+55	
Скорость вращения мотора, об/мин	1400	
Класс защиты IP	IP20	
Интенсивность использования, %	50	

УСЛОВИЯ ЭКСПЛУАТАЦИИ ПРОДУКЦИИ

Печать раздела

1. Перед установкой привода нужно убедиться в том, что ворота сбалансированы и работают плавно.

2. Необходимо удостовериться, что место эксплуатации соответствует по своим климатическим условиям характеристикам привода.

3. Запрещается устанавливать оборудование в помещениях с наличием быстровоспламеняющихся веществ или опасных сред.

4. Убедитесь в том, что не произойдет защемления предметов между подвижной и неподвижной частями привода при движении ворот.

5. Разрешается использовать дополнительные аксессуары только компании DoorHan во избежание поломок привода.

6. Запрещается оставлять электродвигатель в расцепленном состоянии.

7. Запрещается использовать привод, если необходим ремонт или регулировка.

8. Убедитесь в отсутствии посторонних предметов в зоне действия электропривода перед его запуском.

9. Проезд и проход разрешается только при остановившихся воротах и выключенном приводе.

10. Не позволяйте детям пользоваться приводом и комплектующими.

11. Запрещается вносить изменения в автоматическую часть.

УПАКОВКА

Печать раздела

УПАКОВКА В КОРОБКУ	ХАРАКТЕРИСТИКИ УПАКОВКИ
Состав	пленка, пенопласт, картонная коробка.
Длина, мм	325
Ширина, мм	295
Высота, мм	230

ГАРАНТИЙНЫЕ ОБЯЗАТЕЛЬСТВА

Печать раздела

Покупателю предоставляется гарантия работоспособности привода на 3 года с момента приобретения. Дилерам предоставляется право изменить срок гарантии

ДОПОЛНИТЕЛЬНОЕ ОПИСАНИЕ

Печать раздела

Повышенная интенсивность привода за счет высокого уровня теплоотдачи (наличие ребер охлаждения корпуса и кулера охлаждения мотора).

В случае долговременного отключения электроэнергии, редуктор можно разблокировать, повернув ручку расцепителя, что позволит открывать и закрывать ворота вручную.

Функция удаленного программирования пультов позволяет записывать новый пульт в память приемника, не требуя доступа к блоку управления.

Возможность подключения дополнительных устройств безопасности и управления.

ЧЕРТЕЖИ

Габаритный чертеж

ПАСПОРТА И СЕРТИФИКАТЫ

Декларация соответствия
Паспорт

ИНСТРУКЦИИ

Руководство по монтажу и эксплуатации
Предупреждения и рекомендации по монтажу, технике безопасности и обслуживанию автоматики.

КАТАЛОГ ЗАПЧАСТЕЙ

Печать раздела

Общий каталог запчастей привода.