+7 (495) 933-24-33

РОЛЬСТАВНИ ИЗ РЕШЕТЧАТЫХ ПРОФИЛЕЙ RHE56GM (ВЗЛОМОУСТОЙЧИВЫЕ)

Концерн DoorHan предлагает рольставни, которые соответствуют российским и европейским нормам качества и безопасности, а также адаптированы для эксплуатации в различных климатических условиях. Рольставни используются для защиты проемов от взлома и неблагоприятных погодных условий, создают комфорт в помещениях за счет повышения тепло- и звукоизоляции. Все комплектующие для рольставен DoorHan выпускаются на современных автоматизированных линиях с применением оборудования ведущих мировых производителей. Все металлические детали оцинкованы или окрашены, что обеспечивает устойчивость к коррозии и негативному воздействию агрессивных сред, продлевает срок службы рольставен. Надежность конструкции роллет DoorHan, безопасность их эксплуатации и соответствие российским стандартам подтверждены сертификатами.

Внешний вид рольставен

ЗОНА ПРИМЕНЕНИЯ

Печать раздела

Банки, ювелирные салоны: большие оконные и витринные проемы

Банки, ювелирные салоны: большие оконные и витринные проемы

ДИЗАЙН

Печать раздела

РЕШЕТЧАТЫЕ ЭКСТРУДИРОВАННЫЕ ПРОФИЛИ ДЛЯ ОКОННЫХ ПРОЕМОВ И ВИТРИН

Профиль RHE56GM

ОСНОВНЫЕ ЦВЕТА

Белый

Коричневый

Серый

Бежевый

Серебристый

ДОПОЛНИТЕЛЬНЫЕ ЦВЕТА

Желтый нарцисс (RAL 1007)

Белая устрица муар (RAL 1013)

Бежевый муар (RAL 1015)

Желтый шафран (RAL 1017)

Серый бежевый (RAL 1019)

Красный рубин (RAL 3004)

Красный насыщенный (RAL 3020)

Синяя сталь (RAL 5011)

Антрацит муар (RAL 7016)

Серый графит (RAL 7035)

Коричневый шоколад (RAL 8017)

Темно-коричневый муар (RAL 8019)

Черный темный (RAL 9005)

ТАБЛИЦА РАЗМЕРОВ

Печать раздела

ПАРАМЕТР	ПОКАЗАТЕЛЬ
Высота проема, мм	от 500 до 5000
Ширина проема, мм	от 500 до 3500
Максимальная площадь полотна, м²	15
Притолока, мм	от 180 (накладной монтаж)
Пристенки, мм	от 65 (накладной монтаж)

РАЗМЕРЫ ПРОЕМА

Печать раздела

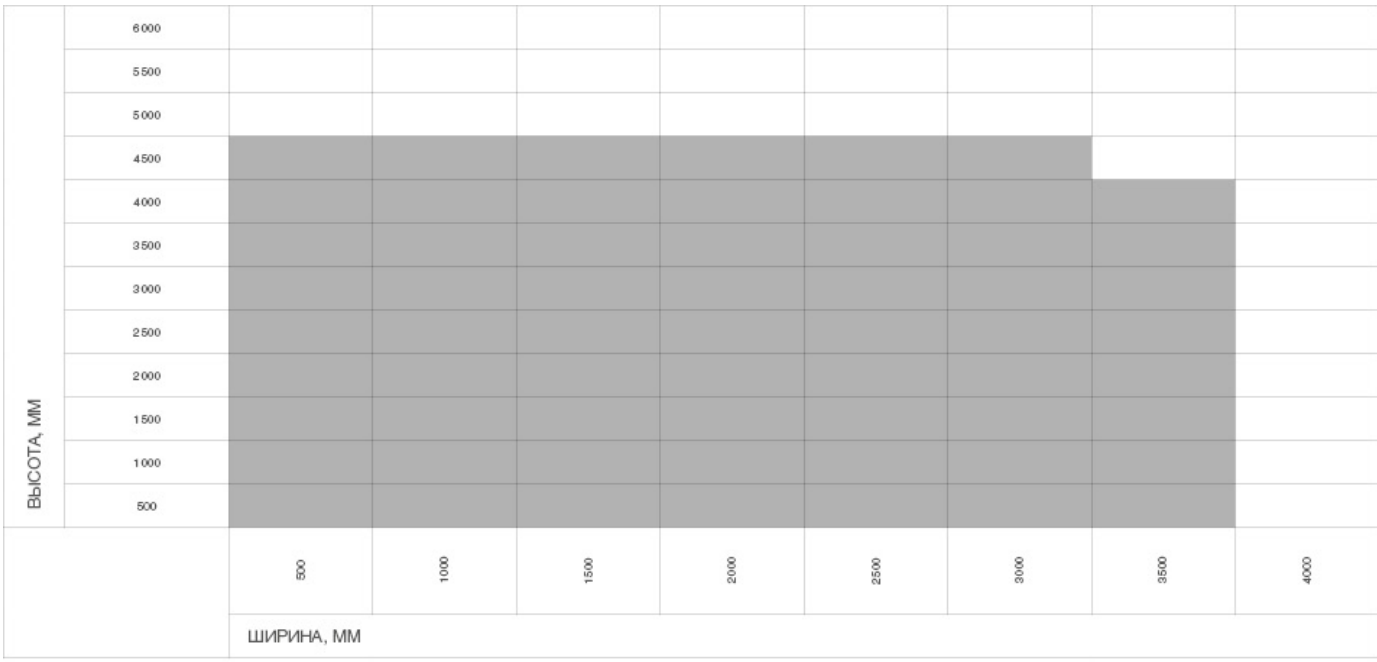

– РОЛЬСТАВНИ ИЗ ПРОФИЛЯ RHE56M, RHE56GM

КОНСТРУКЦИЯ

Печать раздела

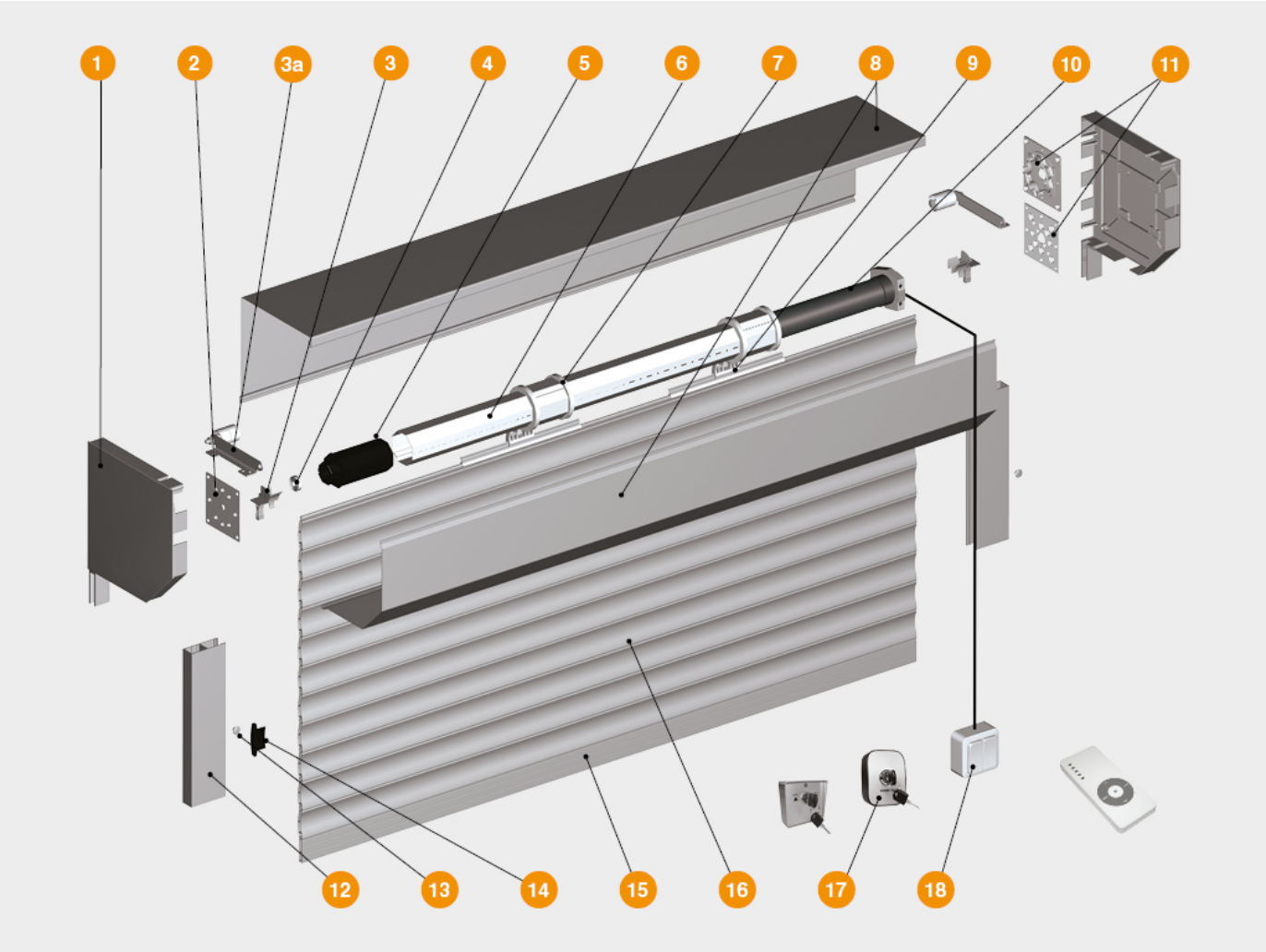

1. Крышка боковая RK180, RK205, RSK230, RK250, RK250S, RK300, RSK300

2. Суппорт подшипника BS100, BS42

3. Направляющее устройство RU65

3a. Ролик направляющий RU77

4. Подшипник BR28, BR42

5. Капсула универсальная KP60, KPU60, KPU70, KPU70S, KPU102

6. Вал октагональный RV60, RV70, RV102

7. Кольцо ригельное RD60, RD70

8. Короб защитный RB180, RB205, RB230, RB250, RB300

9. Замок автоматический RB2, RB3, RB4

10. Электропривод внутривальный
11. Пластина крепления привода BU100K
12. Направляющий профиль RG65MS, RG65S, RG70MS, RG70S
13. Заглушка PB14
14. Замок боковой SLE56
15. Профиль концевой RA50EM
16. Профиль (полотно) RHE56GM
17. Выключатель с ключом SWM, SWK
18. Выключатель клавишный SWB, SWH

ПОДГОТОВКА СТРОИТЕЛЬНОГО ОБЪЕКТА

Печать раздела

ПРАВИЛА ЗАМЕРА РОЛЛЕТНЫХ СИСТЕМ

ЗАМЕРЫ ПРОЕМА ВЕДУТСЯ СО СТОРОНЫ УСТАНОВКИ РОЛЛЕТНОЙ СИСТЕМЫ.
Для снятия необходимых замеров достаточно рулетки и строительного уровня. Замер каждой величины рекомендуется производить как минимум по трем точкам.

НАКЛАДНОЙ МОНТАЖ

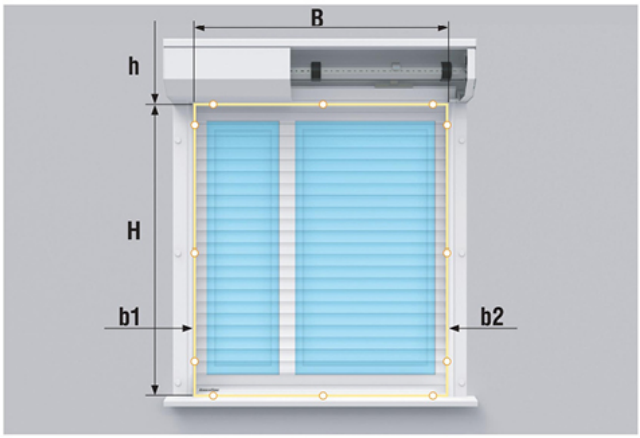

H — высота проема (максимальное значение из трех).
B — ширина проема (максимальное значение из трех).
h — высота притолоки (минимальное значение из трех).
b1 — расстояние от левого края проема до препятствия.
b2 — расстояние от правого края проема до препятствия.
b1 и **b2** необходимы для установки направляющих.

ВСТРОЕННЫЙ МОНТАЖ

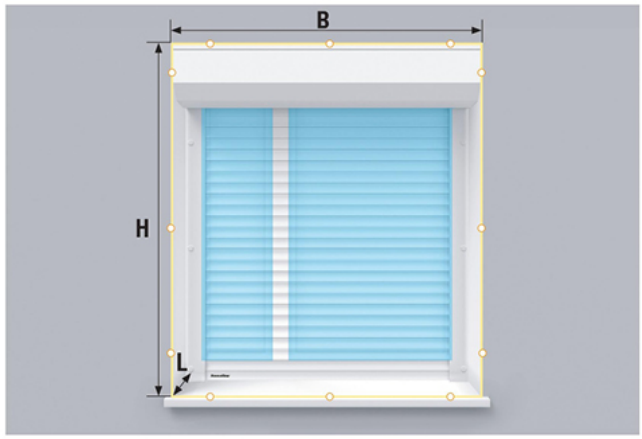

H — высота проема (минимальное значение из трех).
B — ширина проема (минимальное значение из трех).
L — толщина стены проема.

Отклонения рабочих поверхностей от вертикали и горизонтали не должны превышать 1,5 мм/м, но не более 5 мм; разность диагоналей — не более 5 мм.
При замере и монтаже необходимо учитывать конструкцию оконного блока.
При замере конструкции под встроенный монтаж необходимо учитывать технологический зазор не менее 5 мм.

СПОСОБЫ МОНТАЖА

Печать раздела

Встроенный монтаж, короб наружу. Встроенный монтаж позволяет расположить все элементы рольставен или рольворот в нише оконного либо дверного проема. При встроенной установке двери и окна должны открываться в сторону, противоположную его установке.

Встроенный монтаж, короб внутрь. Конструкция монтируется в проем, коробом внутрь, так, что полотно находится вровень с проемом.

СТАНДАРТНЫЕ КОНСТРУКТИВНЫЕ РЕШЕНИЯ

Печать раздела

Рольставни с ручным ленточным, шнуровым или кордовым приводом. Простой в использовании ленточный инерционный привод устанавливается на роллеты с массой полотна до 15 кг. Полотно роллет поднимается и опускается за счет натяжения ленты. Шнуровой привод устанавливается на роллеты с массой полотна до 20 кг. Управление им происходит при вращении рукоятки шнурового укладчика. Кордовый привод поднимает роллеты с массой полотна до 40 кг за счет использования прочного стального троса. Принцип работы аналогичен шнуровому приводу.

Рольставни с ручным воротковым приводом. Воротковый привод позволяет поднять роллеты с массой полотна до 35 кг. При вращении воротка по часовой стрелке полотно поднимается, против часовой стрелки — опускается.

Рольставни с пружинно-инерционным механизмом. Пружинно- инерционный механизм применяется для роллет с массой полотна до 60 кг. Рольставни легко поднимаются вручную и быстро опускаются под собственным весом за счет того, что вес роллетного полотна уравновешивается торсионной пружиной, установленной на валу.

БАЗОВАЯ КОМПЛЕКТАЦИЯ

Короб в сборе. Представляет собой собранный защитный короб с боковыми крышками, валом и капсулами, механизмом управления — ручным или автоматическим.

Полотно в сборе. Полотно из экструдированного профиля с боковыми замками, предотвращающими расхождение профиля. Полотно может быть комбинированно из сплошного и решетчатого профиля.

Концевой профиль с уплотнителем. В концевой профиль могут быть установлены запирающие механизмы.

Комплект направляющих профилей с уплотнителем. Большой выбор стандартных и усиленных направляющих позволяет подобрать профили для роллетных систем, устанавливаемых на проемах любых размеров, с учетом ветровых нагрузок и требований по взломостойкости.

Ручной или автоматический привод.

Коробка с комплектацией.

ДОПОЛНИТЕЛЬНАЯ КОМПЛЕКТАЦИЯ

Печать раздела

Выключатель клавишный SWB

Ключ-кнопка SWM для подачи управляющей команды на блок управления электропривода с помощью поворота ключа

Блок управления CV01 для осуществления возможности дистанционного управления одной роллетой или группой роллет

Блок управления SmartRoll для дистанционного управления внутривальными электроприводами роллет с помощью пультов DoorHan

Блок Roll1/2 для дистанционного управления внутривальными электроприводами роллет с помощью пультов DoorHan

Блок группового управления GC2/GC4. GC2 для управления двумя приводами с одного выключателя; блок GC4 — для управления четырьмя приводами

Внешний радиоприемник DHRE-1 для управления автоматикой других производителей с помощью пульта DoorHan

Wi-Fi модуль для беспроводного управления (выработки сигнала управления, NO) электроприводами

GSM-модуль для приема сигнала с мобильного телефона и передачи управляющей команды для запуска электропривода

Пульт T5 для управления 5 роллетами

Пульт Transmitter-4 для дистанционного управления 4 автоматическими устройствами

Пульт Transmitter-4PRO-Black для дистанционного управления 4 автоматическими устройствами

Фотоэлементы безопасности Photocell-N, состоящие из инфракрасного передатчика и приемника

ТЕХНИЧЕСКИЕ ХАРАКТЕРИСТИКИ

Печать раздела

ПАРАМЕТР	ЗНАЧЕНИЕ	ПРИМЕЧАНИЕ
	Профиль экструдированный решетчатый RHE56GM	
Материал	Алюминий	
Вес профиля, кг/(п/м)	0,34	
Вес профиля, кг/м²	6,12	
Количество ламелей на 1 м высоты полотна, шт.	18	
Максимальная ширина полотна, м	3,5	
Максимальная площадь полотна, м²	15	

УСЛОВИЯ ЭКСПЛУАТАЦИИ ПРОДУКЦИИ

Правильно установленные и эксплуатируемые рольставни гарантируют надежность и долговечность работы. Для продления срока службы ваших рольставней следуйте данной инструкции.

1. Монтаж рольставен и рольворот должен проводиться квалифицированными специалистами, прошедшими обучение в международном концерне DoorHan.

2. Монтаж изделия должен производиться строго в соответствии с инструкцией по монтажу роллет и технической документацией концерна DoorHan.

3. Рольставни должны открываться плавно без рывков и толчков.

4. Для подъема и опускания конструкций необходимо использовать только предназначенное для этих целей управление.

5. Не прилагайте для открытия рольставен усилие более 100 Н.

6. Не рекомендуется частичное поднятие или опускание полотна рольставней, особенно для больших конструкций (размером более 3000 × 2000 мм).

7. В случае использования в конструкции механического замка или задвижки, запрещается подъем полотна при закрытом замке.

8. В случае использования карданного привода, при вращении, вороток следует держать под углом 45°. По стандарту EN 12453 или 12604 допустимо ручное усилие 390 Н. В случае с большими рольставнями, аварийный ручной привод (петля, кардан) пригоден только для закрытия.

9. При использовании автоматического привода следует руководствоваться инструкцией, прилагаемой к приводу.

10. Не допускайте детей к устройствам управления рольставнями (кнопкам, пультам).

11. Следите за тем, чтобы люди и животные не находились в зоне действия рольставен во время их открытия или закрытия.

12. Строго запрещено находиться под конструкцией во время ее работы, т. к. это может привести к травмам.

13. Не подвергайте рольставни ударам и не препятствуйте их свободному открыванию и закрыванию.

14. Следите за тем, чтобы во время перемещения полотна рольставен в проеме отсутствовали посторонние предметы, т. к. это может привести к повреждению конструкции.

15. Запрещается устанавливать дополнительное оборудование или аксессуары, а также производить самостоятельно замену или регулировку отдельных частей, без консультации с изготовителем (консультацией считать обращение, несущее в себе четкое описание возникшей проблемы, которое можно документально подтвердить).

16. В зимнее время в случае оледенения частей конструкции рольставен или рольворот перед подъемом и опусканием полотна предварительно необходимо простучать полотно конструкции по контуру до полного освобождения частей конструкции ото льда, обращая особое внимание на состояние места соединения нижней планки изделия с подоконником или полом, они также должны быть очищены.

17. Необходимо производить регулярное техническое обслуживание рольставен, не реже одного раза в год.

18. В случае использования рольставен не по назначению или конструкций, габариты которых превышают рекомендуемые производителем, изготовитель не несет ответственности за их целостность и правильную работу.

19. Диагностика и ремонт конструкций рольставен или рольворот должны проводиться только квалифицированными специалистами.

УПАКОВКА

Печать раздела

УПАКОВКА В КАРТОН	ХАРАКТЕРИСТИКИ УПАКОВКИ
Описание	упаковка рольставен состоит из воздушно-пузырчатой пленки и пятислойного белого картона; полотно и короб заматываются в пузырчатаю пленку, затем оборачиваются картоном, образуя короб; картонная упаковка сверху покрыта стретч-пленкой в 2 слоя и закреплена скотчем с логотипом компании
Высота, мм	от 180 до 300
Ширина, мм	от 180 до 300
Длина, мм	от 500 до 6000

ГАРАНТИЙНЫЕ ОБЯЗАТЕЛЬСТВА

Печать раздела

Покупателю предоставляется гарантия работоспособности роллетных систем производства концерна DoorHan сроком на 1 год с момента приобретения данного изделия. В случае повреждения лакокрасочного покрытия в результате влияния климатических факторов, природных явлений, выброса твердых мелкодисперсных частиц или других агрессивных веществ, коррозии от царапин и сколов, возникших в процессе эксплуатации, гарантия на лакокрасочное покрытие утрачивает силу.

ДОПОЛНИТЕЛЬНОЕ ОПИСАНИЕ

Печать раздела

Возвожно комбинирование полотна со сплошным профилем RHE56M

На въездные, гаражные и сквозные проемы, а также в районах с большой ветровой нагрузкой устанавливаются рольворота только из профилей серий RH77 и RHE84.

ЧЕРТЕЖИ

Сборочный чертеж на рольставни из экструдированного профиля RHE56M/RHE56GM

ПАСПОРТА И СЕРТИФИКАТЫ

Сертификат соответствия «Ставни роллетные из алюминиевых профилей»
Сертификат соответствия «Жалюзи рольставни из алюминиевых экструдированных профилей»
Протокол испытания «Жалюзи рольставни из алюминиевых экструдированных профилей»

ИНСТРУКЦИИ

Инструкция по монтажу рольставен

НОВИНКИ

Печать раздела

Новые стальные боковые крышки RS230 и RSK330, изготовленные из оцинкованной стали, обладают высокими антикоррозионными свойствами и прочностными характеристиками, окрашиваются в цвет короба.

Расширение ассортимента концевых роллетных профилей — профиль RA58KN015. Новый концевой профиль выполнен в черном цвете и более экономичен по сравнению с RA50EN.

ПОРТФОЛИО РЕАЛИЗОВАННЫХ ОБЪЕКТОВ

Печать раздела

Рольставни

КАТАЛОГ ЗАПЧАСТЕЙ

Печать раздела

Каталог комплектации роллетных систем 2019